LOCATiS MATERIELS

FICHE TECHNIQUE

HAUTE-AVESNES | CAMPAGNE-LÈS-HESDIN | BAPAUME

www.locatis-materiels.fr | 03.61.62.87.00

CHARGEUSE SUR PNEUS 5T

VOLVO L30

CACES REQUIS:
R482 Cat A



DIMENSIONS	
B	4485 mm
C	2150 mm
D	500 mm
F	2820 mm
G	930 mm
J	3055 mm
K	3255 mm
O	70 °
P	45 °
R	42°
S	139 °
U	200 mm
X	1482 mm
Y	1835 mm
Z	2 960 mm
a_2	4 000 mm
a_3	2 110 mm
a_4	± 40 °

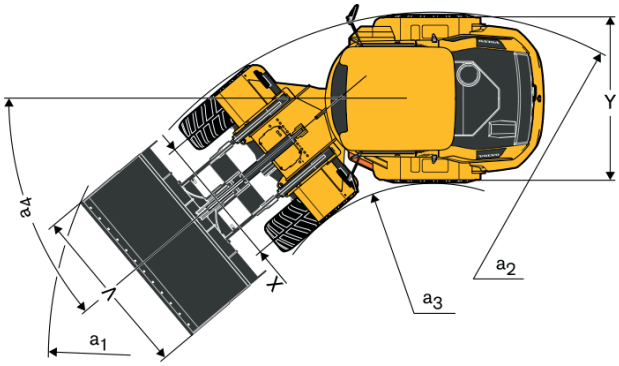

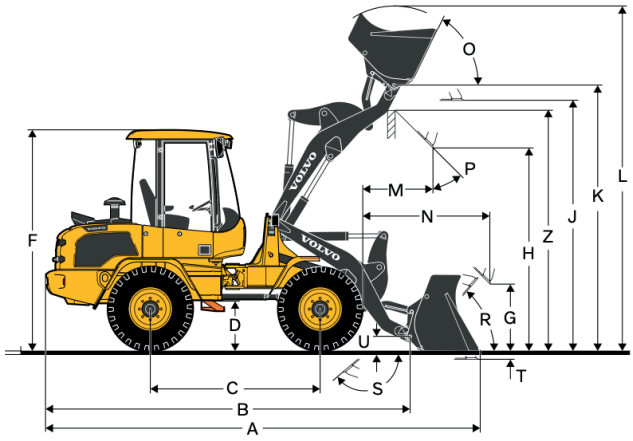

LOCATiS MATERIELS

FICHE TECHNIQUE

HAUTE-AVESNES | CAMPAGNE-LÈS-HESDIN | BAPAUME

www.locatis-materiels.fr | 03.61.62.87.00

CHARGEUSE SUR PNEUS 5T

VOLVO L30

CARACTÉRISTIQUES	
MOTEUR	
Moteur	D3,3H VOLVO
Puissance maxi à	2 720 tr/min
SAE J1995, brute	55,4 kW
	75 ch
	265 Nm
Plage économique	1 300 - 2 100 tr/min
Cylindrée	3,3 L
Alésage	94 mm
Course	120 mm
SYSTÈME ELECTRIQUE	
Tension	12 V
Capacité du pack batterie	100 Ah
Alternateur	1 260 / 90 W/A
Démarreur	3 kW
TRANSMISSION	
Angle d'oscillation	10 ± °
Oscillation max. aux roues	250 mm
Voie	1 482 mm
Vitesse de pointe, avant / arrière	
1er rapport	6 / 8 km/h
2ème rapport	20 / 30 km/h
Version lente	
1er rapport	6 km/h
2ème rapport	20 km/h
Version rapide	
1er rapport	8 km/h
2ème rapport	30 km/h
CONTENANCES	
Réservoir carburant	84 L
Huile moteur	11,2 L
Liquide de refroidissement	11 L
Réservoir hydraulique	54 L

Document non contractuel - LOCATIS MATERIELS - JANVIER 2026

LOCATiS MATERIELS

FICHE TECHNIQUE

HAUTE-AVESNES | CAMPAGNE-LÈS-HESDIN | BAPAUME

www.locatis-materiels.fr | 03.61.62.87.00

CHARGEUSE SUR PNEUS 5T

VOLVO L30

CARACTÉRISTIQUES	
Essieu avant	12,2 L
Essieu arrière	13,5L
SYSTÈME HYDRAULIQUE	
Pression de service max.	24 MPa
Débit	57 L/min
à un régime moteur de	2 720 tr/min
Pression de pilotage	2,2 MPa
ÉQUIPEMENT DE TRAVAIL	
Vérins de levage	2
Vérin de cavage	1
Temps de levage (en charge)	6,5 s
Temps d'abaissement (à vide)	3,5 s
Temps de déversement	1,5 s
SYSTÈME DE DIRECTION	
Vérins de direction	1
Pression de service	18,5 MPa
Débit maxi	33 l/min
Angle de direction max.	40 ± °
SYSTÈME DE FREINAGE	
Frein de route	Une pression limitée sur la pédale combinée d'avance progressive/de frein assure un freinage hydrostatique sans usure, pour une approche précise. Si l'opérateur appuie davantage sur la pédale, les freins à disque de l'essieu avant prennent le relais pour immobiliser la machine.
Frein de stationnement	Frein à tambour central à actionnement mécanique placé sur la boîte de transfert et agissant sur les quatre roues.
ROUES ET PNEUS	
Dimensions	365 / 80 R20
NIVEAU SONORE	
Niveau de pression acoustique dans la position de l'opérateur conforme à ISO 6396 : LpA	75 dB
Niveau de puissance acoustique extérieure conforme à la norme ISO 6395 et à la directive européenne 2000/14/CE relative au bruit : LpA	101 dB

Document non contractuel - LOCATIS MATERIELS - JANVIER 2026